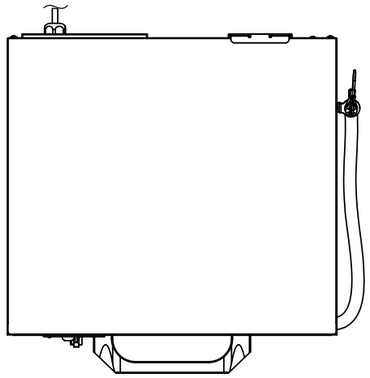

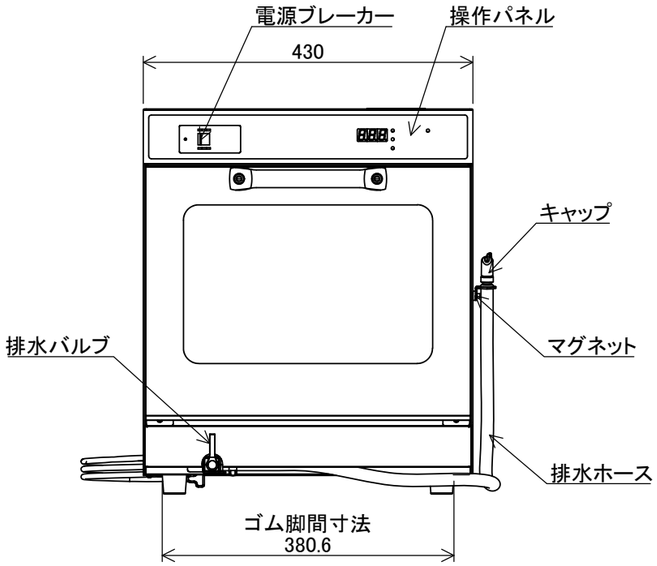

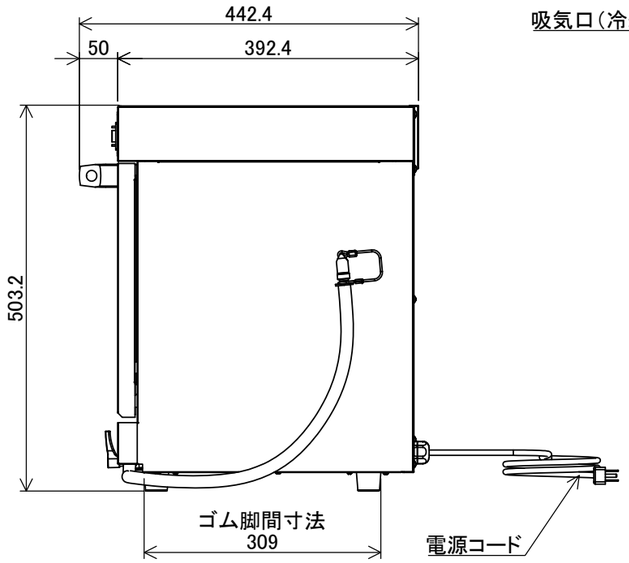

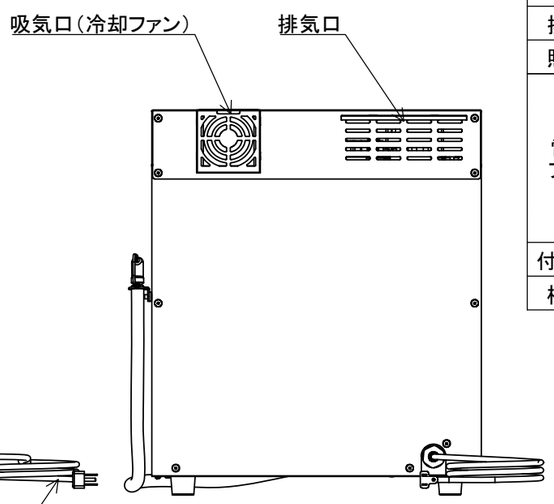

製品名	低温調理機
型式	STC43
外形寸法	幅430×奥行442.4×高さ503mm
定格	AC100V 50/60Hz 900W
使用環境温度	15～35℃
製品質量	27.0kg （梱包時質量:30.0kg）
設定可能温度	高湿 30.0～90.0℃ 低湿 30.0～99.9℃ ドライ 30.0～99.9℃
制御方式	電子制御式
安全装置	過昇防止装置 漏電ブレーカー
主要材質	ステンレス鋼板
トレイ	幅332.5×奥行250×高さ7mm（3枚）
排水ホース	長さ800mm マグネット付き
照明	LED照明 0.8W
電源コードプラグ形状	VCTFコード 2.4m
	プラグ形状：アース付2極横型プラグ（15A 125V）
付属品	変換プラグ（1ケ）
梱包	段ボール梱包 幅601×奥行600×高さ589mm

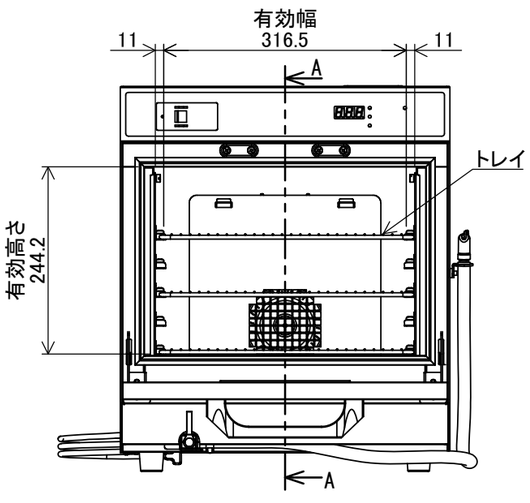

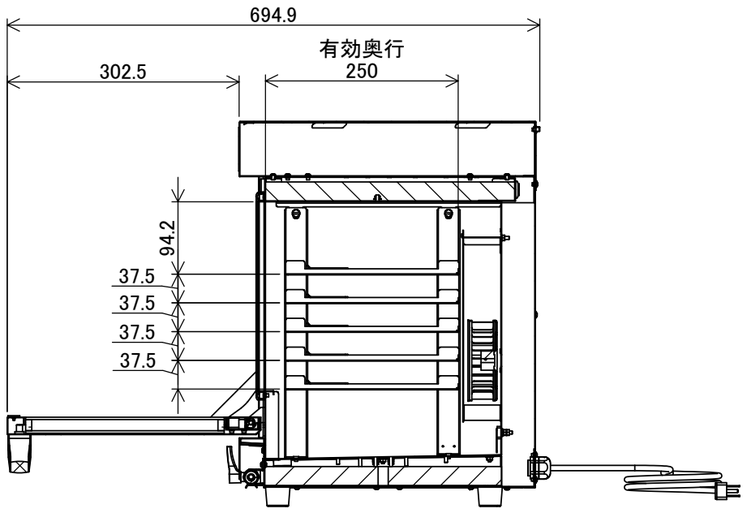

断面図 A-A

製品名	低温調理機			型名	STC43
第三角法	縮尺	1:8	Rev.01	日本ヒーター機器株式会社	A3